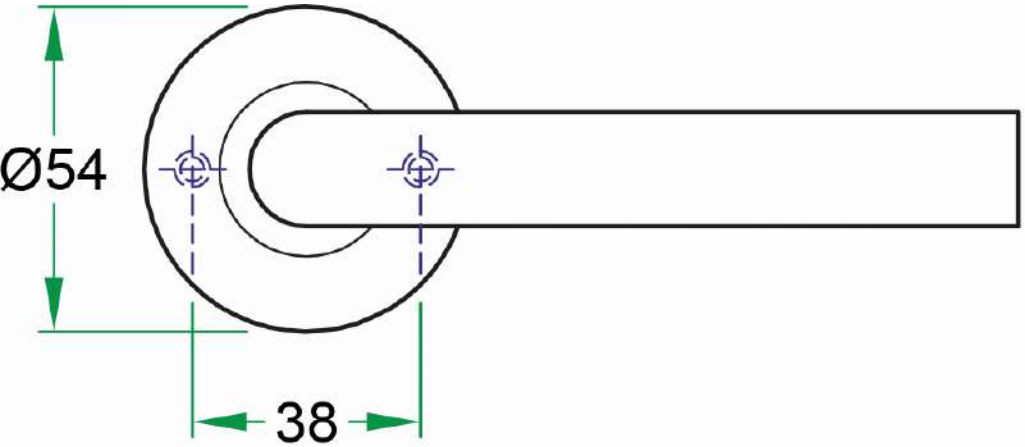
Ø54
38

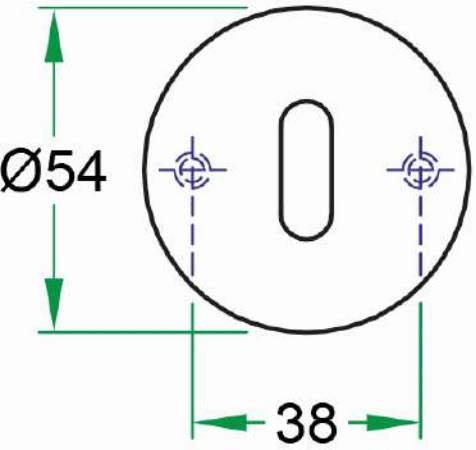
Ø54
38

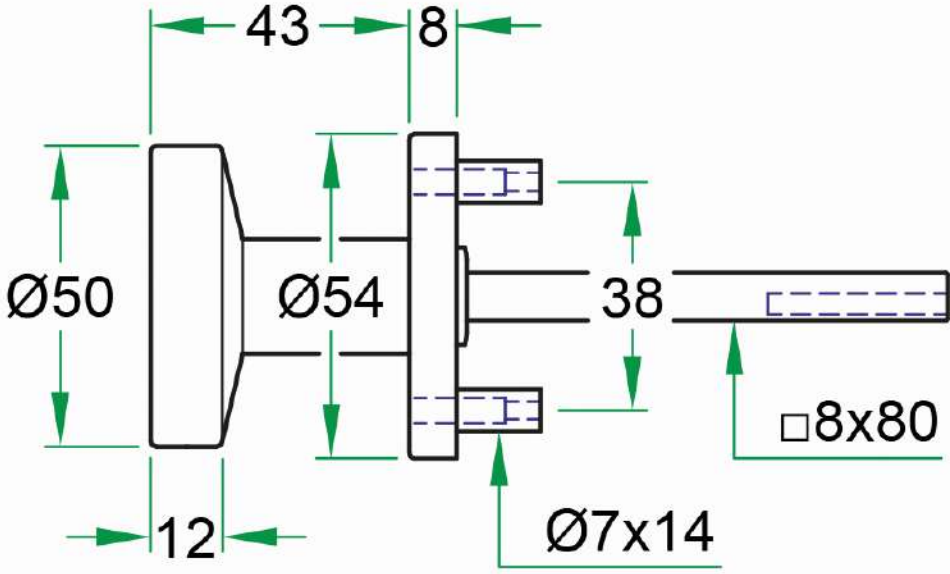
43
8
Ø50
Ø54
38
□8x80
12
Ø7x14

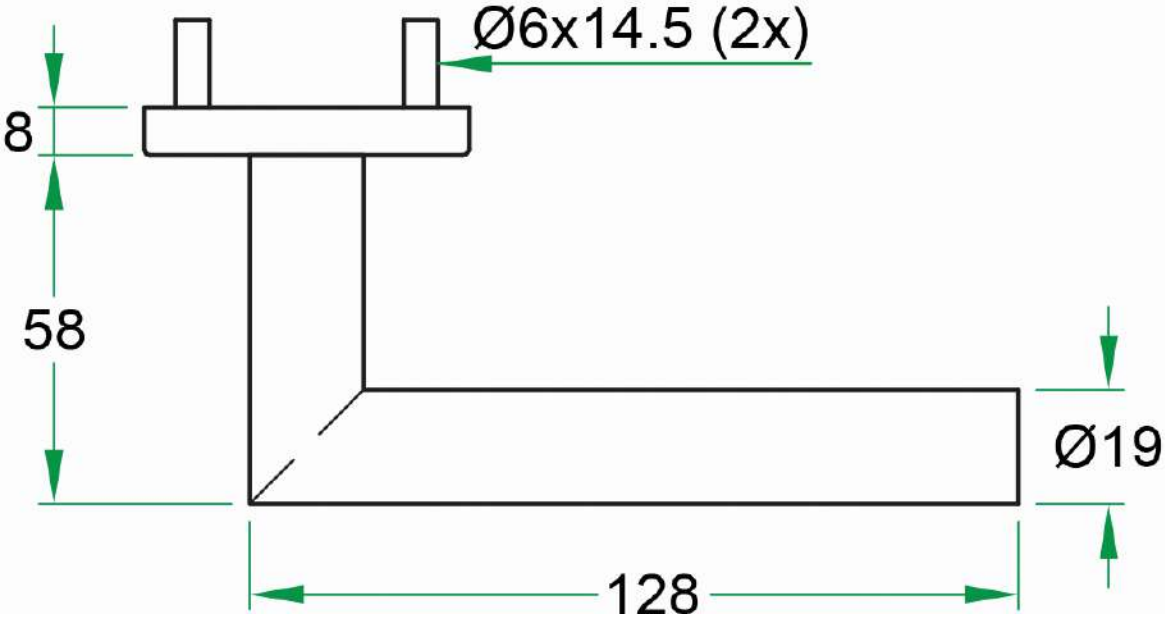
Ø6x14.5 (2x)
8
58
Ø19
128